ИЛЛЮСТРИРОВАННЫЙ КАТАЛОГ ЗАПАСНЫХ ЧАСТЕЙ

FP-2200K

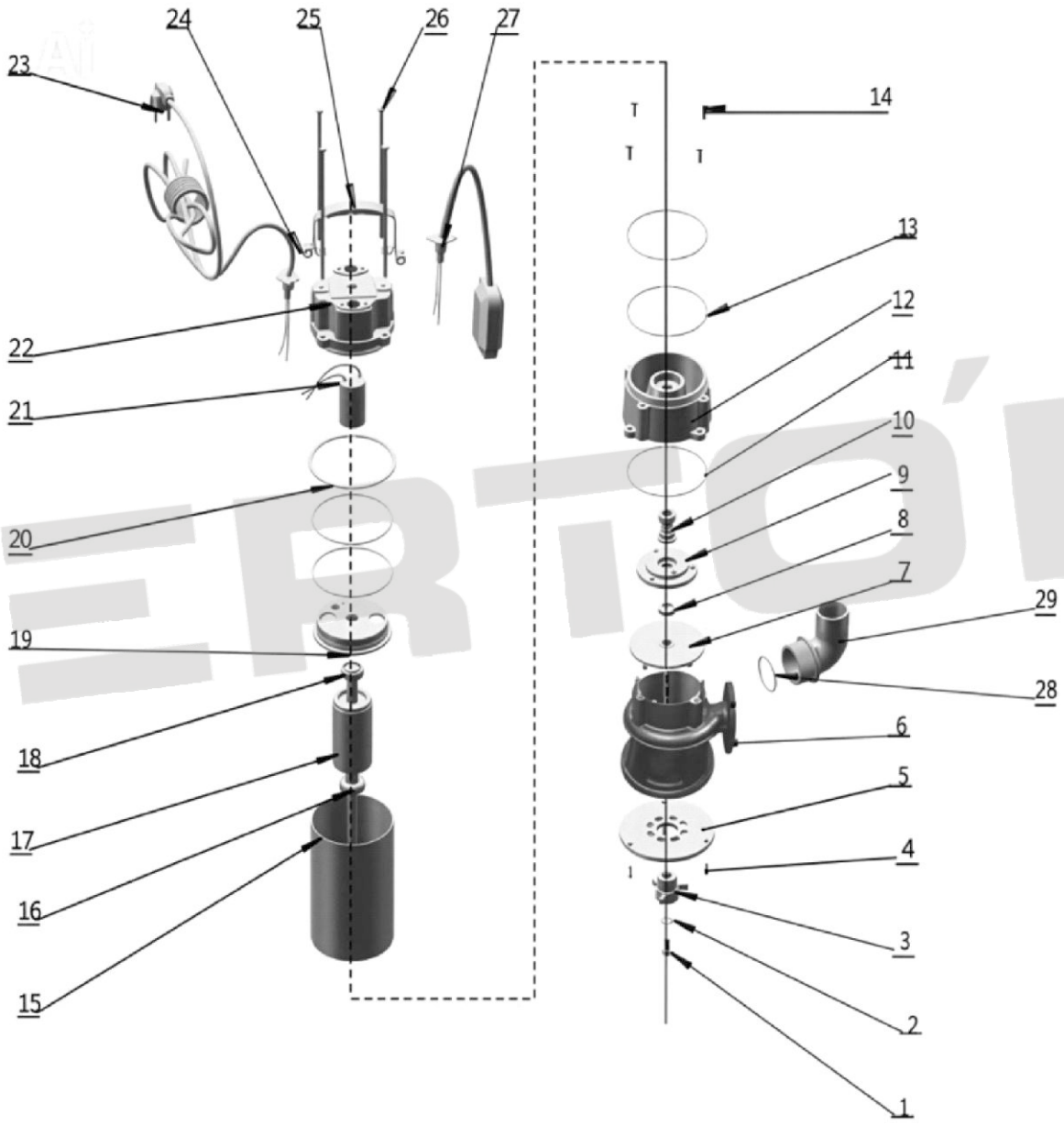

ИЛЛЮСТРИРОВАННЫЙ КАТАЛОГ ЗАПАСНЫХ ЧАСТЕЙ

FP-2200K

Номер в деталировке	Артикул	Наименование
1		Болт
2		Шайба
3	01.9044.11074	Нож FP-2200K
4		Гайка
5	01.9044.11073	Крышка крыльчатки FP-1100K
6	01.9044.11070	Основание насоса FP-1100K
7	01.9044.11072	Крыльчатка FP-1100K
8	01.13483.18947	Сальник FP-2200K
9	01.13483.18944	Крышка корпуса двигателя FP-1100K/FP-1500K
10	01.13483.18942	Сальник крыльчатки FP-2200K
11	01.13483.18943	Уплотнитель крышки корпуса двигателя FP-2200K
12	01.13483.18941	Корпус двигателя FP-2200K
13	01.13483.18935	Кольцо уплотнительное двигателя FP-2200K
14		Болт
15	01.13483.18936	Статор FP2200K
16	01.13483.18940	Подшипник 6304
17	01.13483.18939	Ротор FP-2200K
18	01.13483.18938	Подшипник 6203
19	01.13483.18933	Крышка двигателя FP-2200K
20	01.13483.18916	Кольцо уплотнительное FP-1100K/1500/2200K
21	01.13483.18932	Конденсатор 60UF
22	01.13483.18915	Крышка насоса FP-1100K/1500K/2200K
23		Сетевой кабель Verton AQUA FP
24	01.13483.18911	Уплотнитель FP-1100K/1500K/2200K
25	01.13483.18910	Ручка транспортировочная FP-1100K/1500K/2200K
26		Болты
27	01.13483.29699	Выключатель поплавковый с уплотнением FP-1100K/1500K/2200K
28		Кольцо уплотнительное патрубка
29		Патрубок выходной 75мм FP-2200K
	01.13483.18934	Датчик теплозащиты FP-2200K